Santech®

TIME MILO ZL (ZP) 1790 x 790

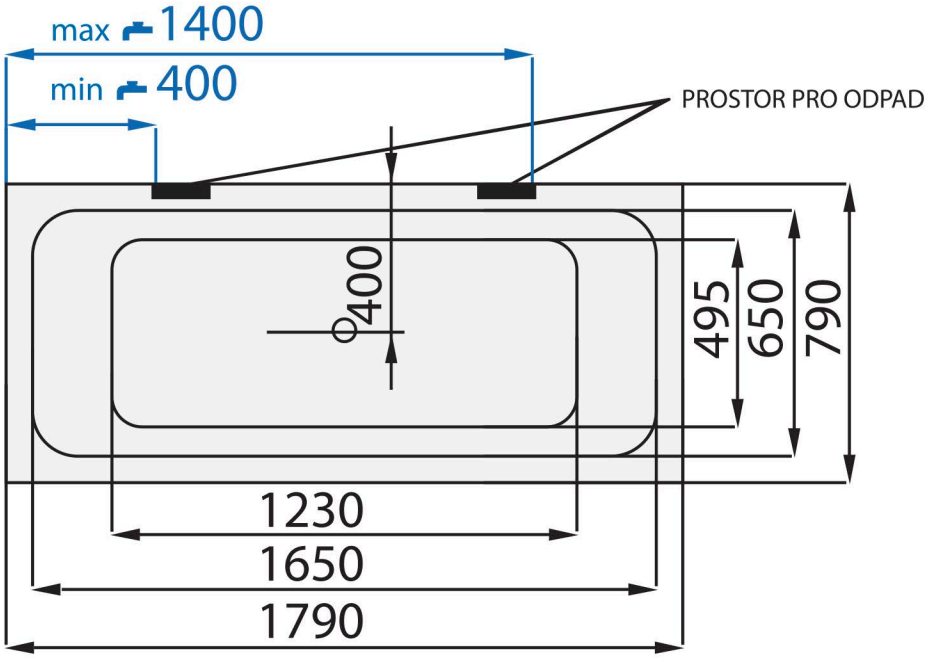

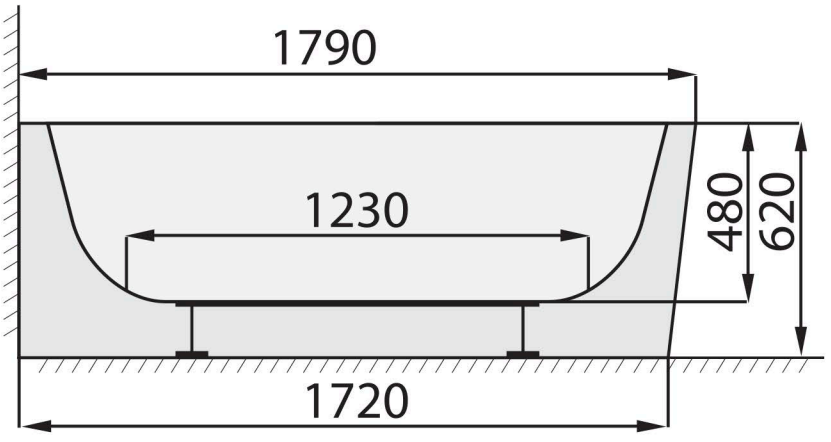

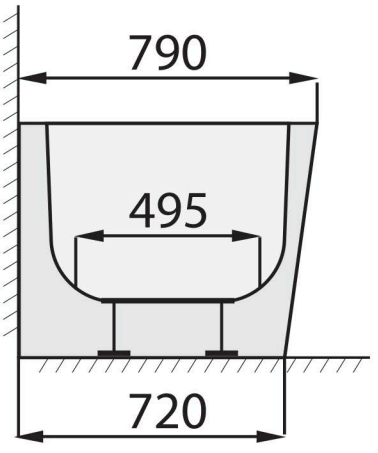

VE VÝKRESU JE VYOBRAZENA LEVÁ VARIANTA